ВНС 70.55.3110-01.105

Перв. примен.

Справ. №

Подп. и дата

Инв. № дубл.

Взам. инв. №

Подп. и дата

Инв. № подл.

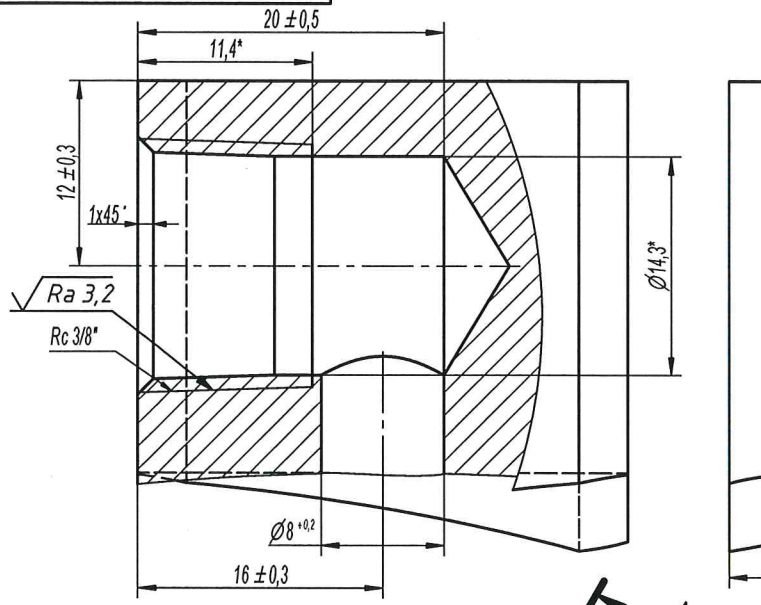

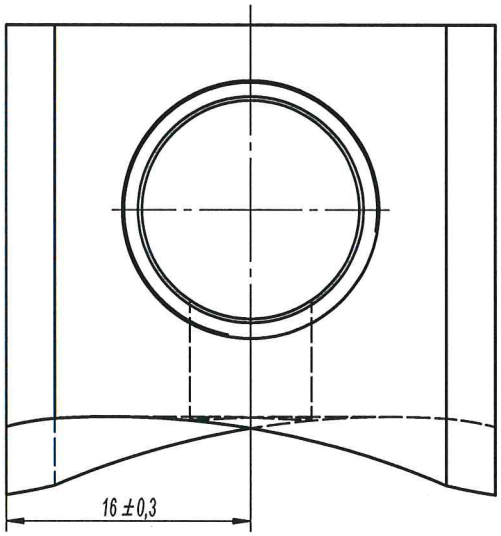

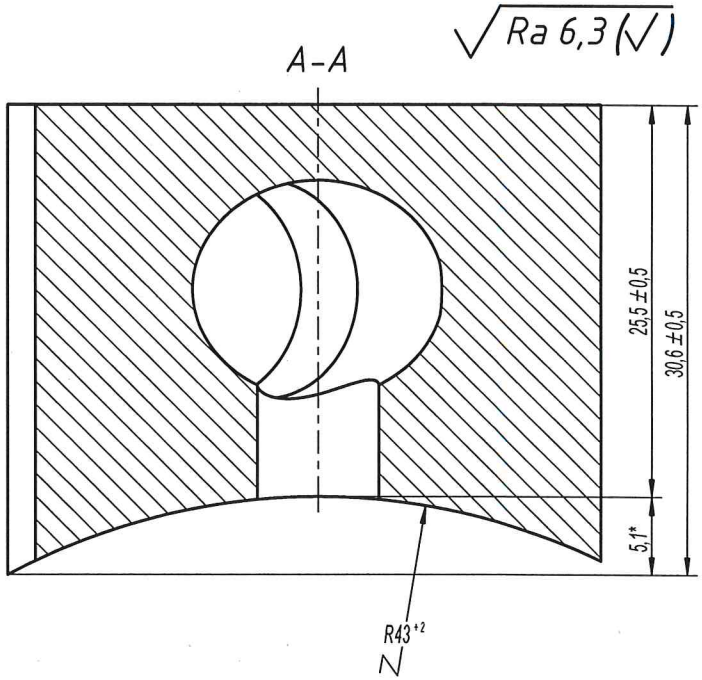

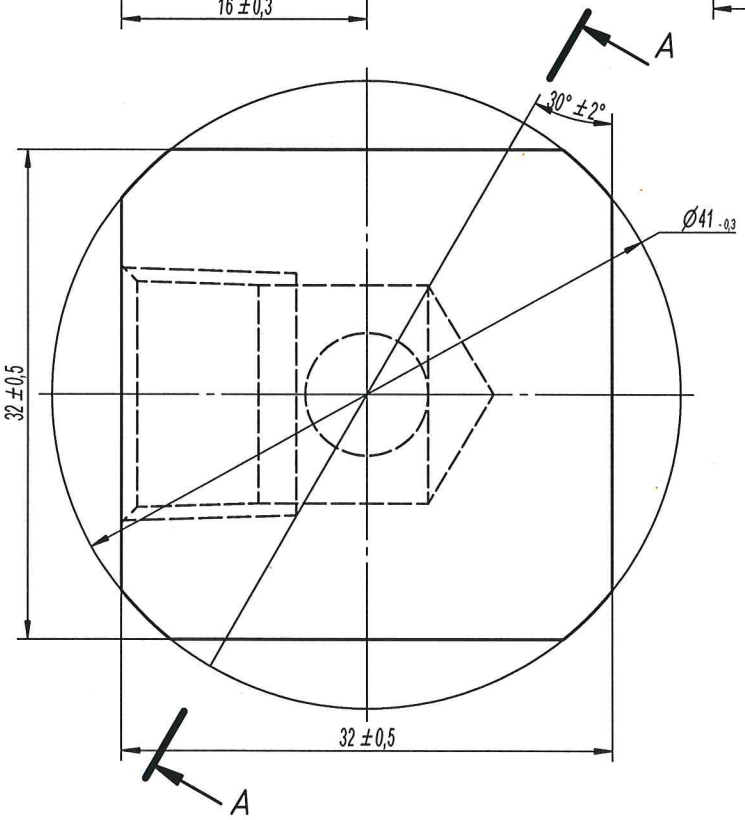

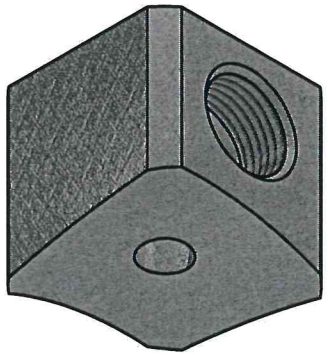

10 шт к 27.04

КОНТРОЛЬНЫЙ

1. * Размеры для справок.
2. Неуказанные предельные отклонения по ГОСТ 30893.1-т.
3. Острые кромки притупить фаской 0,5x45°.

					ВНС 70.55.3110-01.105			
Изм.	Лист	№ докум.	Подп.	Дата	Угольник под штуцер	Лит.	Масса	Масштаб
Разраб.		Гуринович А.В.		08.01.2026		0	0,18 кг	3 : 1
Пров.		Готовчиков				Лист	Листов 1	
Т. контр.		Кульша						
Нач.ТО.								
Н. контр.		Козлович			Круг 42-В ГОСТ 2590-2006 / 35-2ГП-ТО ГОСТ 1050-2013	ООО "БАЗДорМаш"		
Утв.		Марков		09.02.26				

Копировал

Формат А3